MATERIALE ELETTRICO E PNEUMATICO

INTERRUTTORI DI SICUREZZA

PAG. H1 Finecorsa sicurezza per cerniere

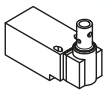

PAG. H1 Finecorsa sicurezza ad asta a tutta molla

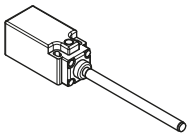

PAG. H2 Finecorsa sicurezza pistoncino con rotella

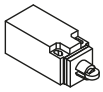

PAG. H2 Finecorsa sicurezza

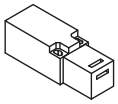

PAG. H3 Porta micro perimetrale scorrevole

PAG. H3 Porta micro orizzontale

PAG. H4 Porta micro anta battente

PAG. H4 Porta micro dietro cerniere

PAG. H5 Porta micro perno cerniera

PAG. H6 Chiave diritta

PAG. H6 Supporto chiave diritta

PAG. H7 Chiave ad angolo

PAG. H7 Porta chiave fissa x scorevoleA30-A45

PAG. H8 Chiave snodata

PAG. H8 Porta chiave dietro cerniere

PAG. H9 Spessore chiave A60-30

PAG. H9 Porta chiave perimetrale scorrevole

PAG. H10 Finecorsa elettromagnetico

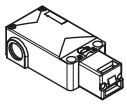

PAG. H11 Porta micro universale

PAG. H11 Porta micro universale perimetrale battente

PAG. H12 Chiave elettromagnetico piatto

PAG. H12 Chiave elettromagnetico ad angolo

PAG. H13 Chiave elettromagnetico doppio snodo

PAG. H13 Porta chiave per micro elettromagnetico

COMPONENTI ELETTRICI

PAG. H14 Cestello a 3 posizioni

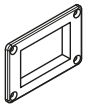

PAG. H14 Cestello a 4 posizioni

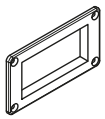

PAG. H15 Placchetta a 3 posizioni

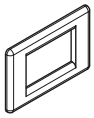

PAG. H15 Placchetta a 4 posizioni

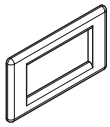

PAG. H16 Interruttore bipolare

PAG. H16 Presa universale SCHUKO

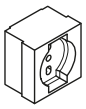

PAG. H17 Bipresa

PAG. H17 Tappo cestello

PAG. H18 Canalina elettrica 17x25mm

PAG. H18 Guaina flessibile

PAG. H19 Clip fissaggio guaina

MATERIALE ELETTRICO E PNEUMATICO

PAG. H19 Spina piatta

PAG. H20 Pressacavo per cavo

PAG. H20 Pressacavo per guaina

PAG. H21 Ciabatta multipresa

PAG. H22 KIT Ricircolo aria

PAG. H22 Ventola D120mm

PAG. H23 Maschera per filtro

PAG. H23 Griglia metallica

PAG. H24 Passacavo D60

PAG. H24 Passacavo D80

PAG. H25 Cavo G3x1.5

PAG. H25 Cavo G2x1

PAG. H26 Lampada led

PAG. H26 Dimmer

COMPONENTI PNEUMATICI

PAG. H27 Rubinetto univ. a sfera

PAG. H27 Innesto rubinetto masch. 1/4"

PAG. H28 Raccordo femmina a T 1/4"

PAG. H28 Raccordo maschio/femmina a L 1/4"

PAG. H29 Tappo per raccordo

PAG. H29 Tubo rilsan flessibile D8x10

PAG. H30 Raccordo intermedio a L R4

PAG. H30 Raccordo maschio cilindrico R1 (diritto)

CASSETTIERE

PAG. H31 Cassetto singolo

PAG. H31 Cassetto doppio

PAG. H32 Cassettiera a 3 cassetti

PAG. H32 Cassetto piccolo

www.asprotezioni.it

MATERIALE **ELETTRICO** E **PNEUMATICO**

A.S. PROTEZIONI
SOLUZIONI TECNICHE IN ALLUMINIO

MATERIALE ELETTRICO E PNEUMATICO

Interruttore di Sicurezza

Finecorsa sicurezza per cerniere

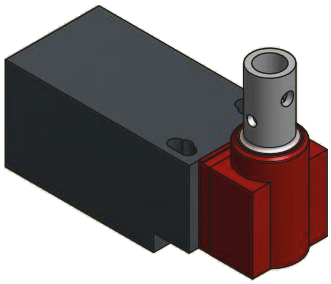

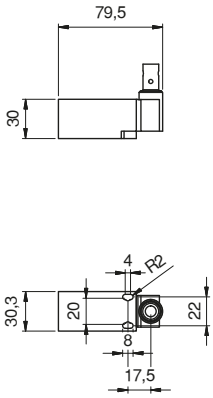

CODICE	TIPOLOGIA	CARATTERISTICHE	PRESSACAVO
ME.INTE.001	Perno per cerniere	2 NC	M16x1.5

Interruttore di Sicurezza

Finecorsa sicurezza ad asta a tutta molla

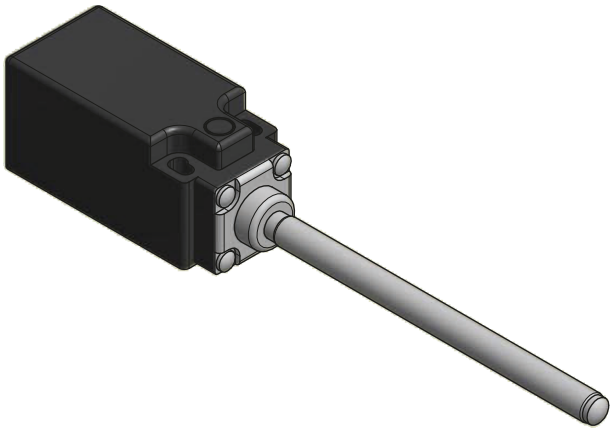

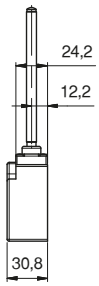

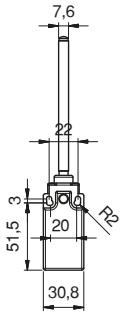

CODICE	TIPOLOGIA	CARATTERISTICHE	PRESSACAVO
ME.INTE.002	Ad asta a tutta molla	1 NC - 1 NO	M16x1.5

Interruttore di Sicurezza

Finecorsa sicurezza pistoncino con rotella

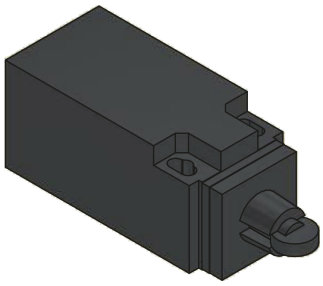

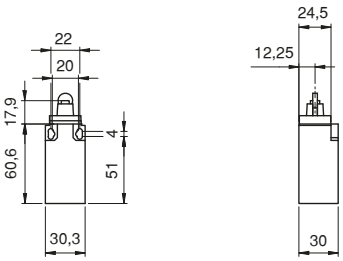

CODICE	CARATTERISTICHE	PRESSACAVO
ME.INTE.003	1 NC - 1 NO	M16x1.5

Interruttore di Sicurezza

Finecorsa di Sicurezza

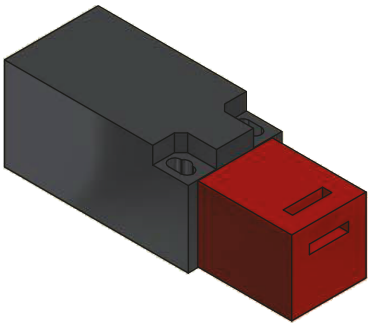

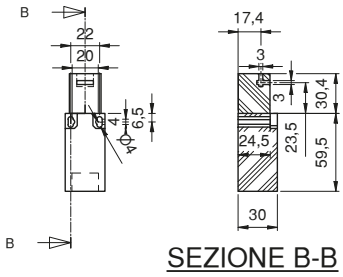

CODICE	CARATTERISTICHE	PRESSACAVO
ME.INTE.006	2 NC	M16x1.5

MATERIALE ELETTRICO E PNEUMATICO

Interuttori di Sicurezza

Porta micro perimetrale scorrevole

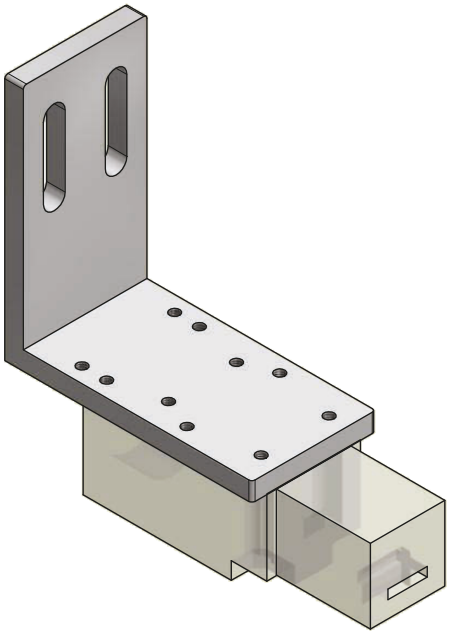

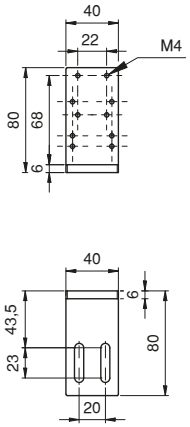

CODICE	MATERIALE	FINITURA
CN.___.018	Alluminio	Anodizzato

Interuttori di Sicurezza

Porta micro orizzontale

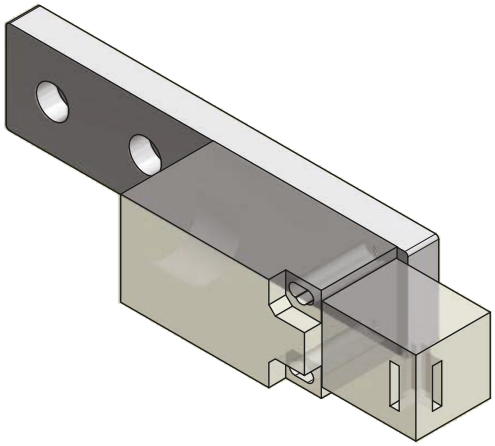

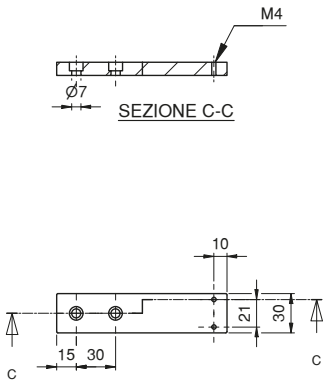

CODICE	MATERIALE	FINITURA
CN.___.020	Alluminio	Anodizzato

Interruttore di Sicurezza

Porta micro anta battente

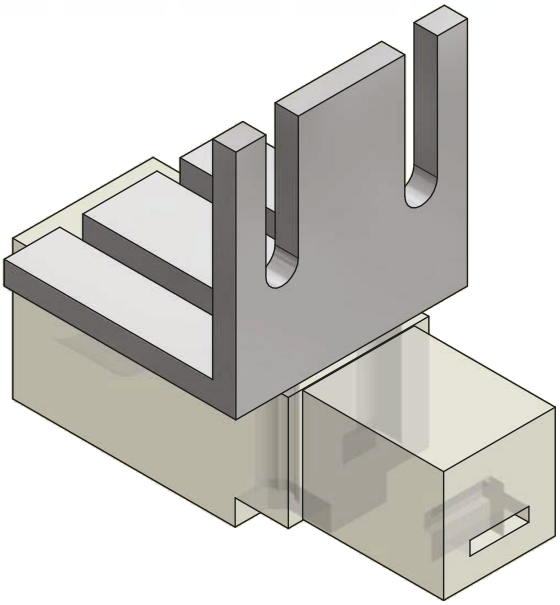

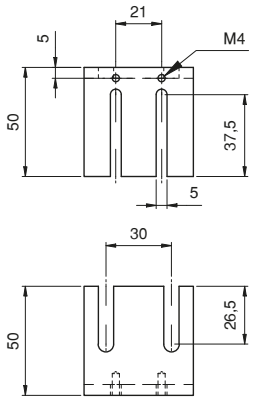

CODICE	MATERIALE	FINITURA
CN.___.003	Alluminio	Anodizzato

Interruttore di Sicurezza

Porta micro dietro cerniere

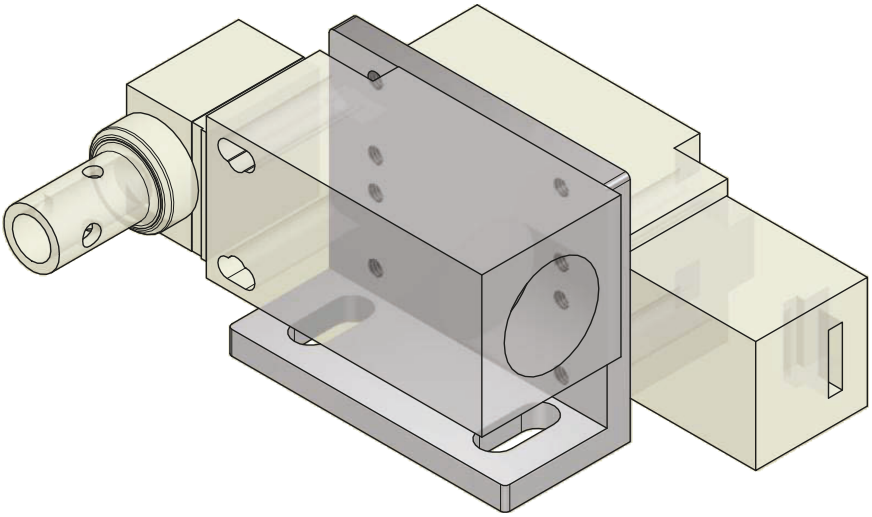

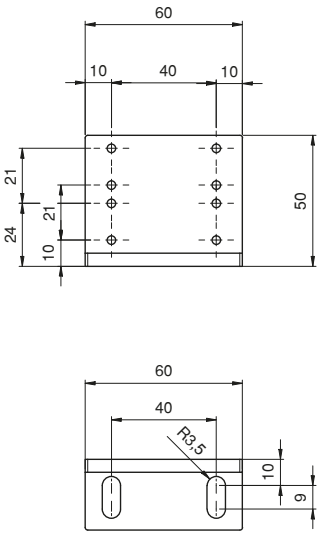

CODICE	MATERIALE	FINITURA
CN.___.016	Alluminio	Anodizzato

Interruttore di Sicurezza

Porta micro perno cerniera

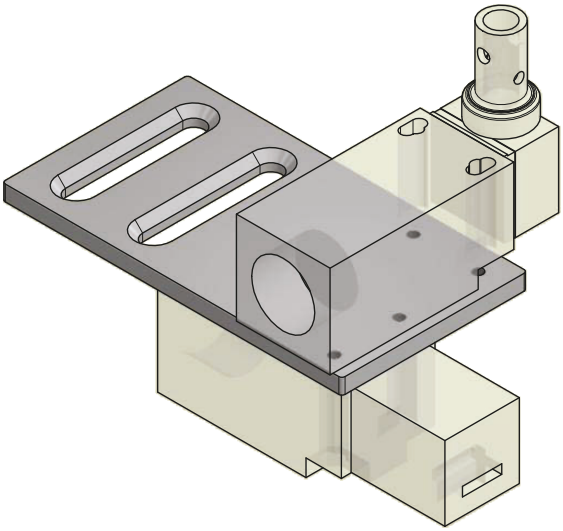

SEZIONE F-F

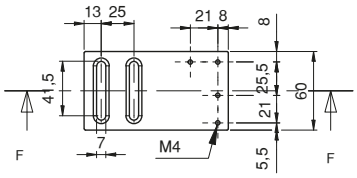

CODICE	MATERIALE	FINITURA
CN.___.009	Alluminio	anodizzato

Interruttore di Sicurezza

Chiave diritta

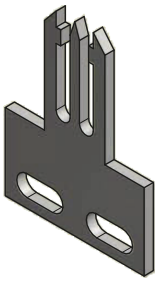

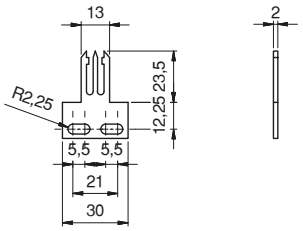

CODICE	MATERIALE	FINITURA
ME.CHIA.010	Acciaio	zincato

Interruttore di Sicurezza

supporto chiave omron diritta

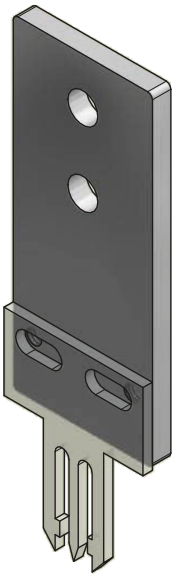

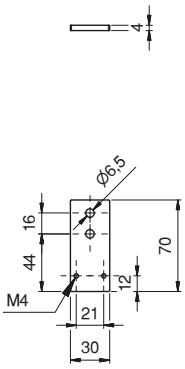

CODICE	MATERIALE	FINITURA
CN.___.019	Alluminio	Anodizzato

MATERIALE ELETTRICO E PNEUMATICO

Interuttori di Sicurezza

Chiave ad angolo

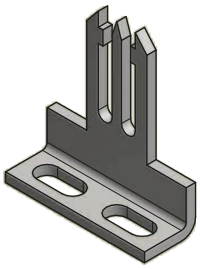

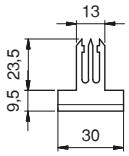

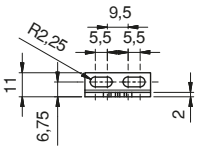

CODICE	MATERIALE	FINITURA
ME.CHIA.011	Acciaio	zincato

Interuttori di Sicurezza

porta chiave fissa x scorevole A30-A45

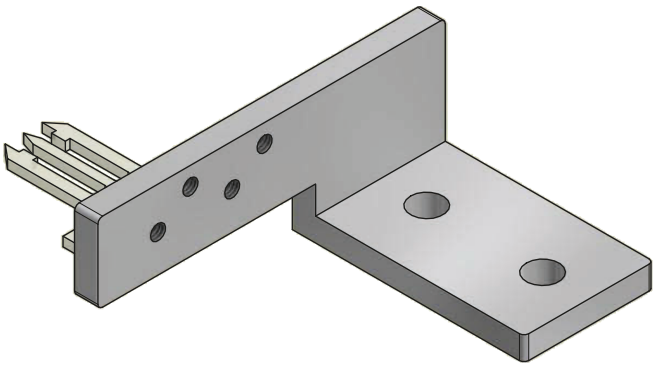

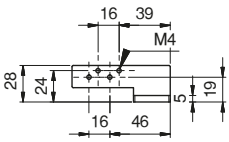

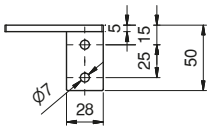

CODICE	MATERIALE	FINITURA
CN.___.023	Alluminio	Anodizzato

Interruttori di Sicurezza

Chiave snodata

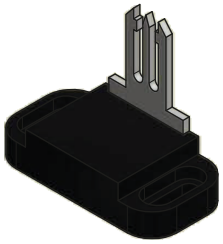

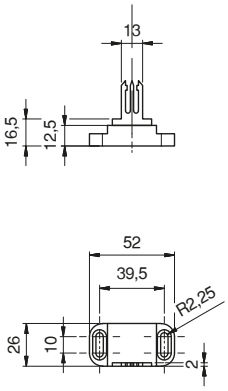

CODICE	MATERIALE	FINITURA
ME.CHIA.013	Acciaio	zincato

Interruttori di Sicurezza

Porta chiave dietro cerniere

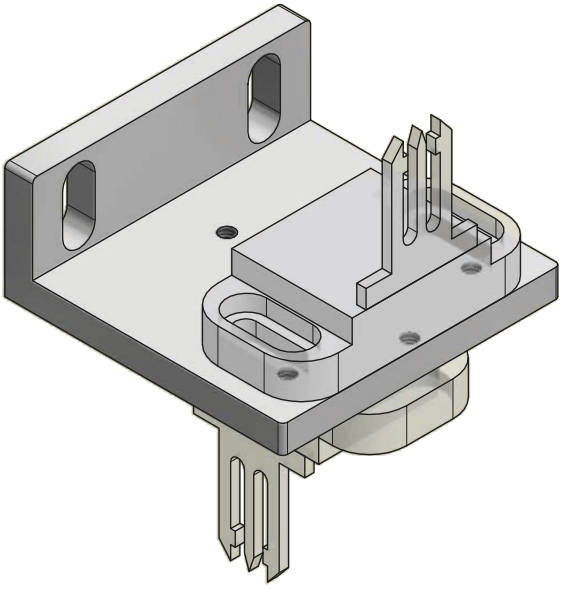

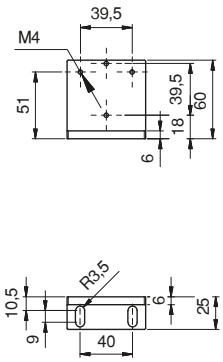

CODICE	MATERIALE	FINITURA
CN.___.015	Alluminio	Anodizzato

MATERIALE ELETTRICO E PNEUMATICO

Intereruttori di sicurezza

Spessore chiave A30-60

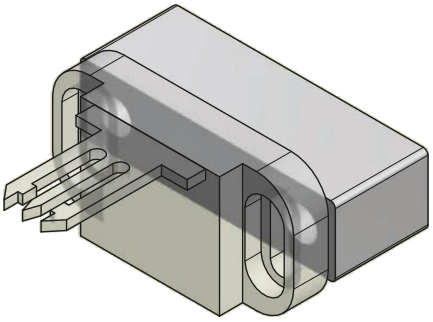

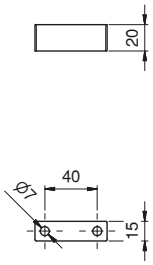

CODICE	MATERIALE	FINITURA
CN.___.005	Alluminio	Anodizzato

Intereruttori di sicurezza

Porta chiave permimetrale scorrevole

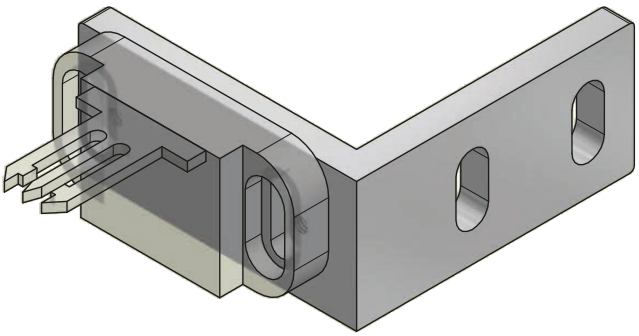

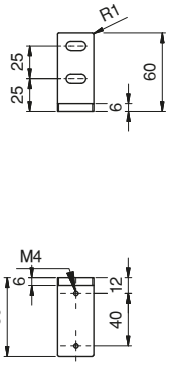

CODICE	MATERIALE	FINITURA
CN.___.012	Alluminio	Anodizzato

Interruttore di Sicurezza

Finecorsa elettromagnetico ad azionamento separato

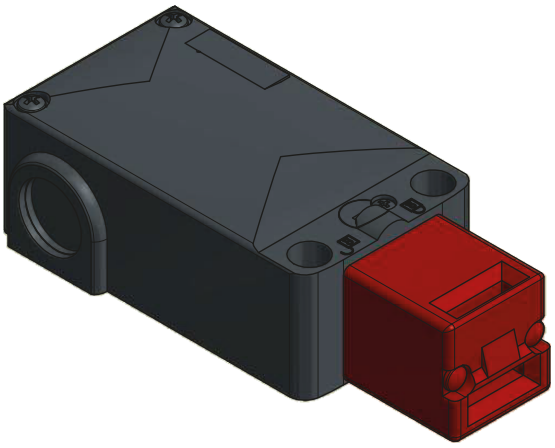

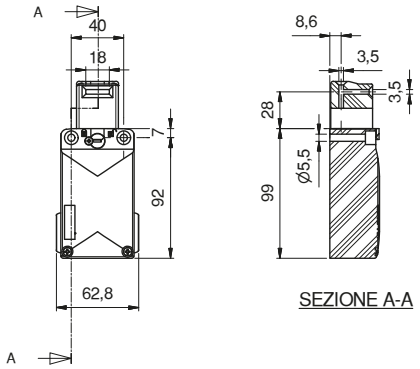

CODICE	CARATTERISTICHE	PRESSACAVO
ME.INTE.007	3 NC	M16x1.5

Interuttori di Sicurezza

Porta micro universale

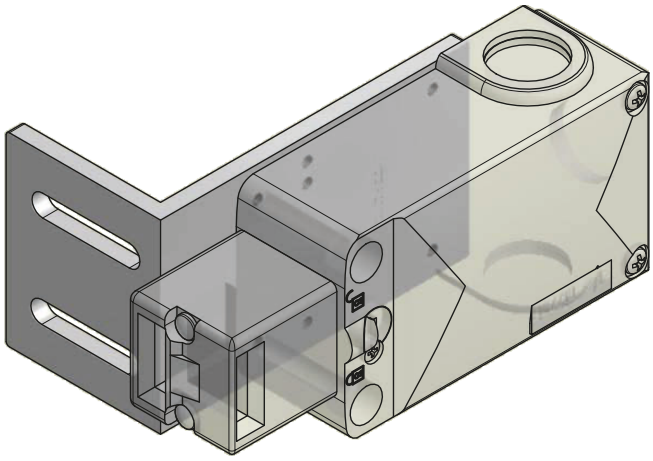

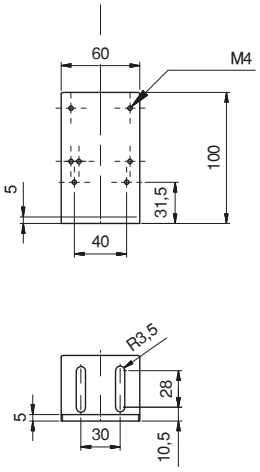

CODICE	MATERIALE	FINITURA
CN.___.007	Alluminio	Anodizzato

Interuttori di Sicurezza

Portra micro universale perimentrale battente

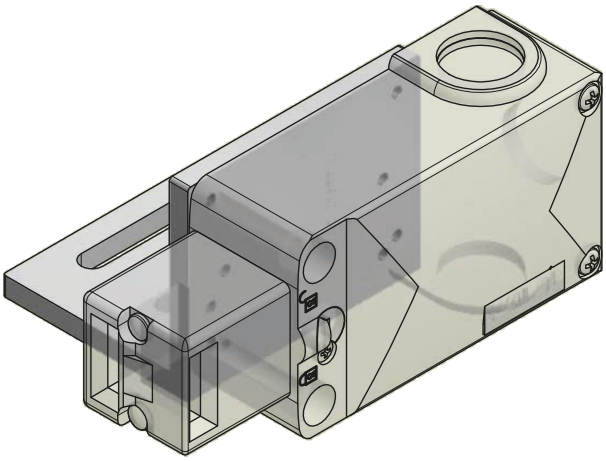

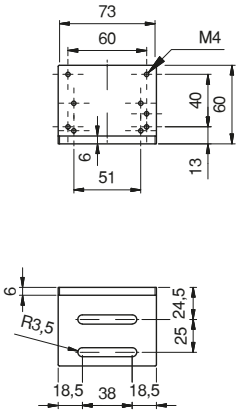

CODICE	MATERIALE	FINITURA
CN.___.008	Alluminio	Anodizzato

Interuttori di Sicurezza

Chiave Elettromagnetico piatto

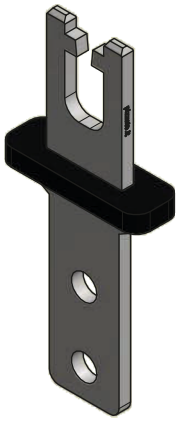

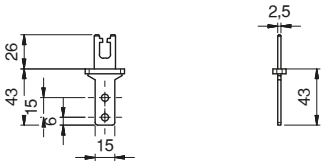

CODICE	MATERIALE	FINITURA
ME.CHIA.001	Acciaio	zincato

Interuttori di Sicurezza

Chiave Elettromagnetico ad angolo

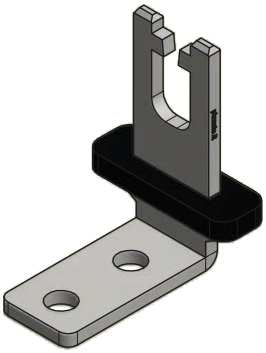

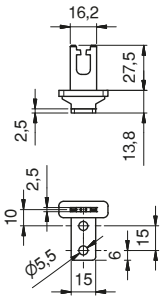

CODICE	MATERIALE	FINITURA
ME.CHIA.002	Acciaio	zincato

MATERIALE ELETTRICO E PNEUMATICO

Interruttore di Sicurezza

Chiave Elettromagnetico doppio snodo

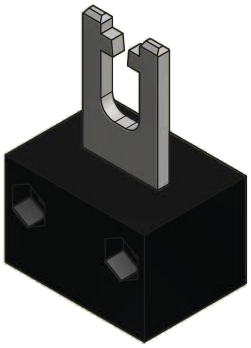

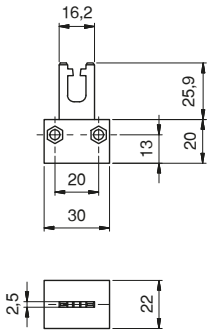

CODICE	MATERIALE	FINITURA
ME.CHIA.003	Acciaio	zincato

Interruttore di Sicurezza

Porta chiave per micro elettromagnetico

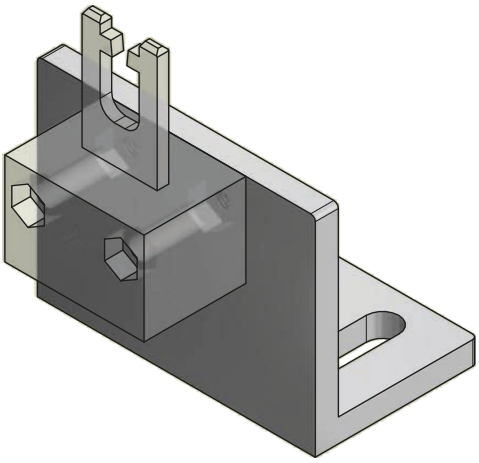

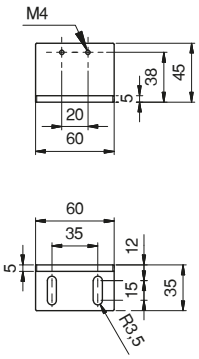

CODICE	MATERIALE	FINITURA
CN.___.024	Alluminio	Anodizzato

Componenti Elettrici

Cestello a 3 Posizioni

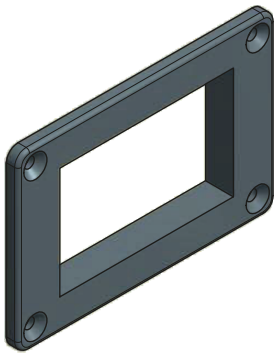

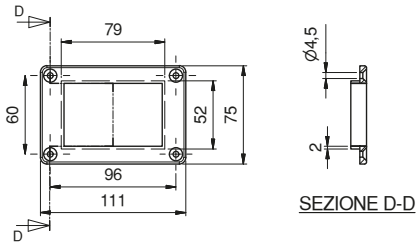

CODICE	MATERIALE	FINITURA
AC.COMP.030	PVC	nero

Componenti Elettrici

Cestello a 4 Posizioni

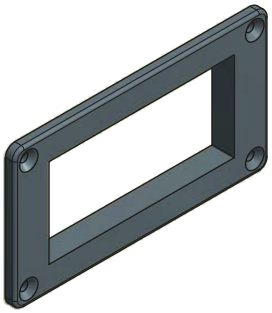

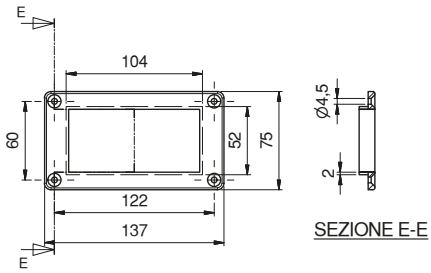

CODICE	MATERIALE	FINITURA
AC.COMP.031	PVC	nero

MATERIALE ELETTRICO E PNEUMATICO

Componenti Elettrici

Placchetta a 3 Posizioni

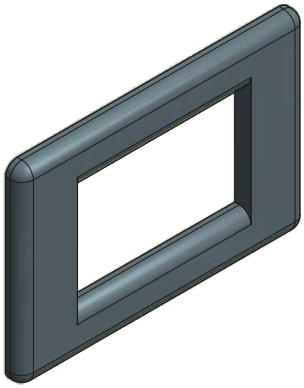

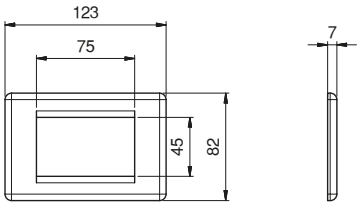

CODICE	MATERIALE	FINITURA
AC.COMP.032	PVC	nero

Componenti Elettrici

Placchetta a 4 Posizioni

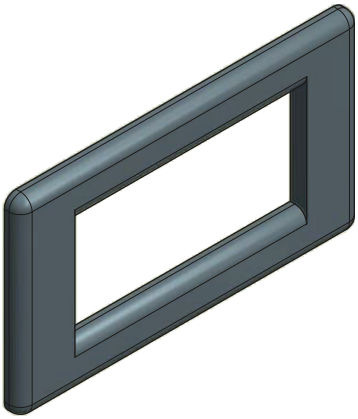

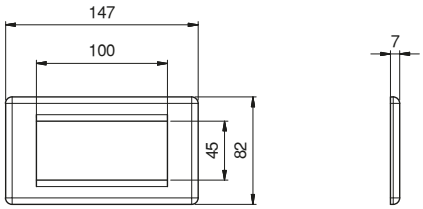

CODICE	MATERIALE	FINITURA
AC.COMP.033	PVC	nero

Componenti Elettrici

Interruttore bipolare

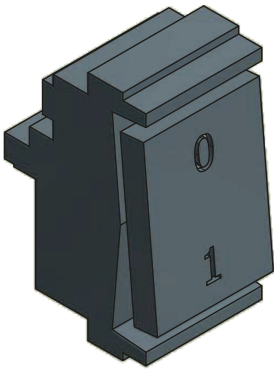

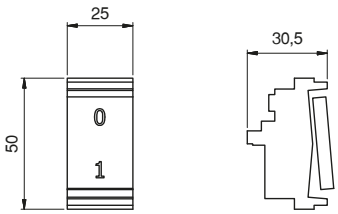

CODICE	MATERIALE	FINITURA
AC.COMP.002	PVC	nero

Componenti Elettrici

presa universale SCHUKO

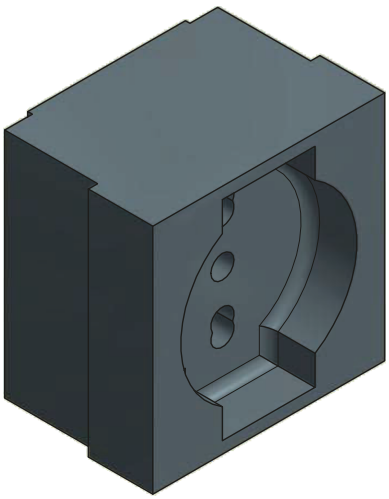

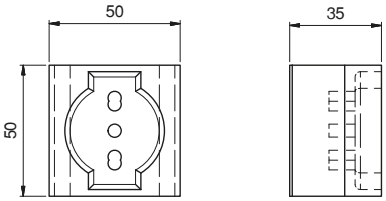

CODICE	MATERIALE	FINITURA
AC.COMP.003	PVC	nero

MATERIALE ELETTRICO E PNEUMATICO

Componenti Elettrici
Presa Universale

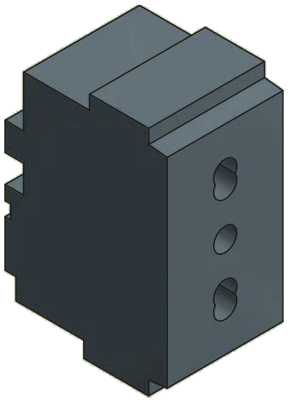

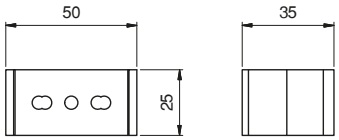

CODICE	MATERIALE	FINITURA
AC.COMP.004	PVC	nero

Componenti Elettrici
Tappo Cestello

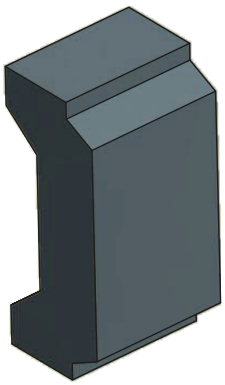

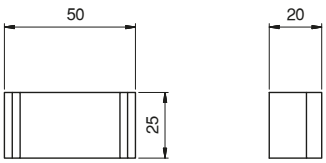

CODICE	MATERIALE	FINITURA
AC.COMP.011	PVC	nero

Componenti Elettrici

Canalina 17x25

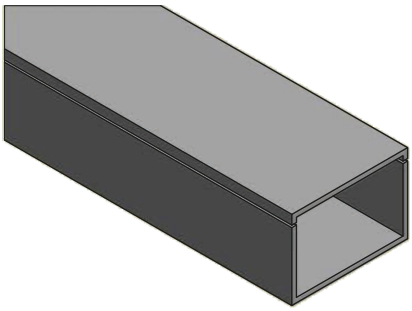

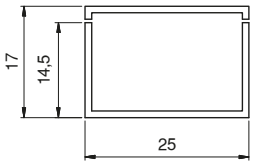

CODICE	LUNGHEZZA mm	MATERIALE	FINITURA
AC.COMP.009	2000	PVC	bianco

Componenti Elettrici

Guaina Flessibile

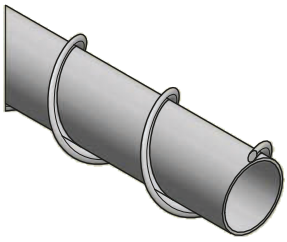

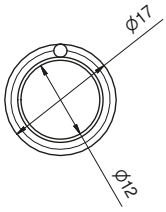

CODICE	LUNGHEZZA mm	MATERIALE	FINITURA
AC.COMP.006	30000	PVC	bianco

MATERIALE ELETTRICO E PNEUMATICO

Componenti Elettrici

Clip Fissaggio guaina

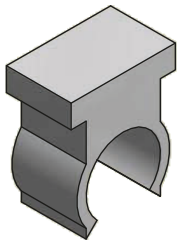

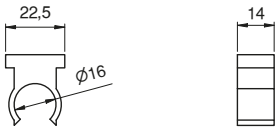

CODICE	MATERIALE	FINITURA
AC.COMP.007	PVC	Bianco

Componenti Elettrici

Spina Piatta

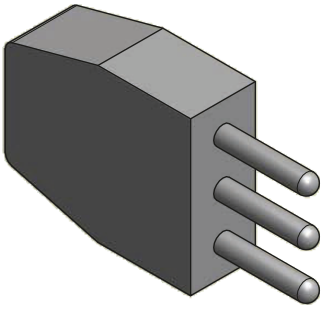

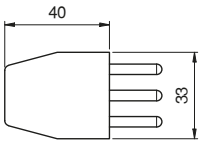

CODICE	MATERIALE	FINITURA
AC.COMP.008		Nero

Componenti Elettrici

Pressacavo

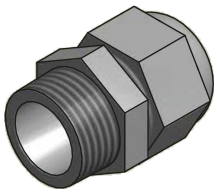

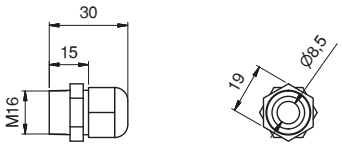

CODICE	MATERIALE	FINITURA
AC.COMP.014	PVC	bianco

Componenti Elettrici

Pressacavo per Guaina

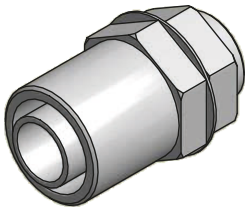

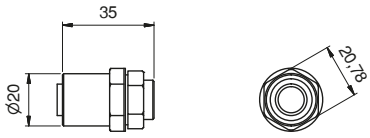

CODICE	MATERIALE	FINITURA
AC.COMP.015	PVC	bianco

MATERIALE ELETTRICO E PNEUMATICO

Componenti Elettrici

Ciabatta Multipresa

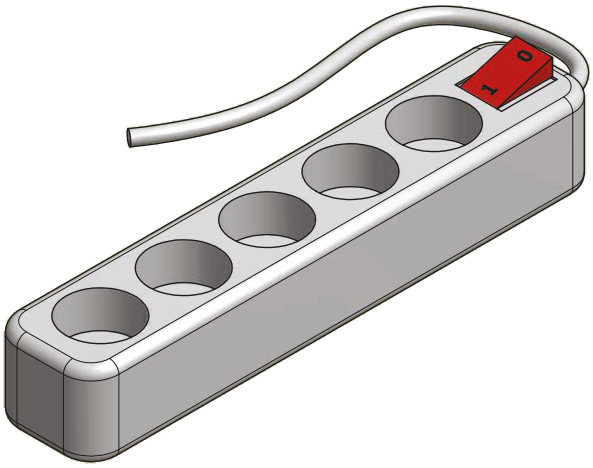

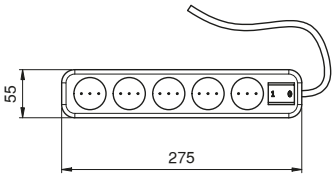

CODICE	MATERIALE	FINITURA
AC.COMP.001	PVC	bianco

Componenti elettrici

KIT Ricircolo aria

CODICE	MATERIALE	FINITURA
_L.060.040	Vario	nero

Componenti elettrici

Ventola D120

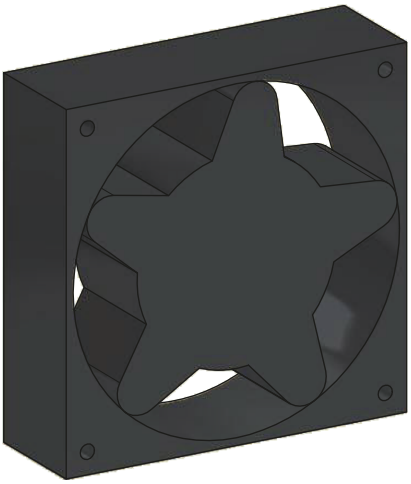

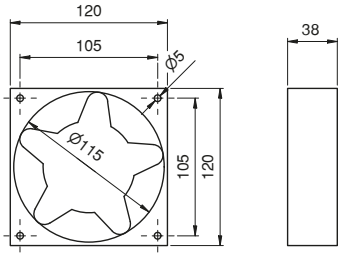

CODICE	MATERIALE	FINITURA
AC.COMP.020	Acciaio	nero

MATERIALE ELETTRICO E PNEUMATICO

Componenti Elettrici

Maschera per Filtro

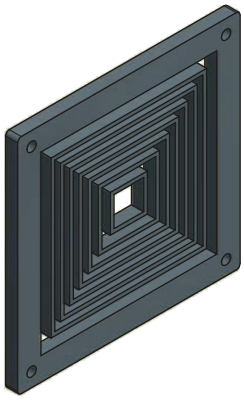

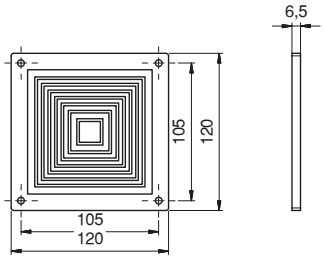

CODICE	MATERIALE	FINITURA
AC.COMP.021	PVC	nero

Componenti Elettrici

Griglia Metallica

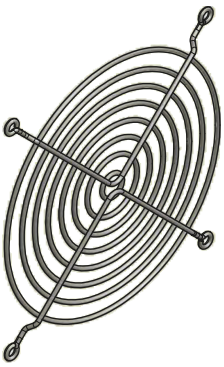

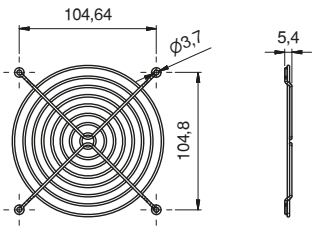

CODICE	MATERIALE	FINITURA
AC.COMP.022	Acciaio	zincato

Componenti Elettrici

Passacavo

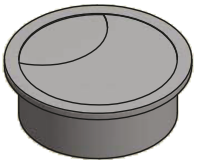

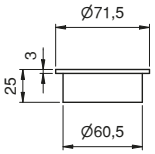

CODICE	MATERIALE	FINITURA
AC.COMP.027	PVC	grigio

Componenti Elettrici

Passacavo

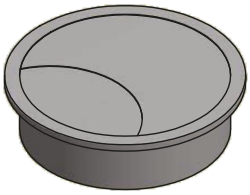

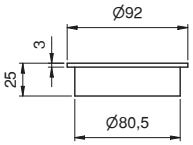

CODICE	MATERIALE	FINITURA
AC.COMP.028	PVC	grigio

MATERIALE ELETTRICO E PNEUMATICO

Componenti Elettrici

Cavo G3x1.5

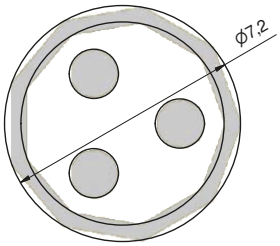

CODICE	MATERIALE	FINITURA
AC.COMP.005	PVC	bianco

Componenti Elettrici

Cavo G2X1

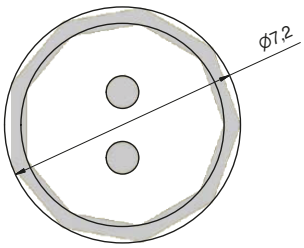

CODICE	MATERIALE	FINITURA
AC.COMP.010	PVC	bianco

Componenti Elettrici

Lampada Led Dimmerabile - Cool white

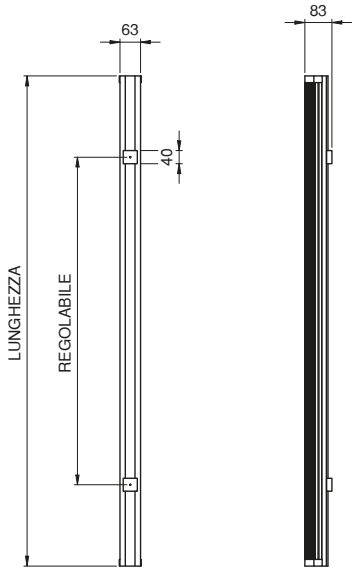

CODICE	LUNGHEZZA mm	Watt	Lumen	PROTEZIONE	TEMPERATURA COLORE
ME.PLED.030	600	20	1900	IP 65	4000K
ME.PLED.032	1500	65	6175	IP 65	4000K

Componenti Elettrici

Dimmer

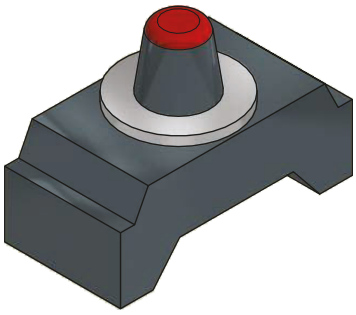

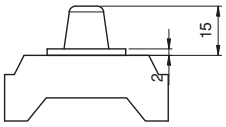

CODICE	MATERIALE	FINITURA
AC.COMP.012	PVC	Nero

MATERIALE ELETTRICO E PNEUMATICO

Componenti Pneumatici

Rubinetto Universale a sfera

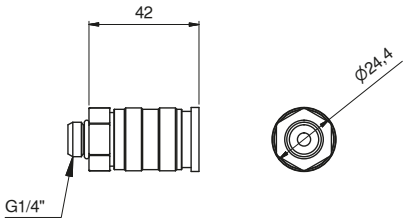

CODICE	MATERIALE	FINITURA
AC.COMP.040	Acciaio	zincato

Componenti Pneumatici

Innesto rubinetto maschio

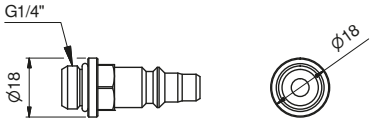

CODICE	MATERIALE	FINITURA
AC.COMP.041	Acciaio	zincato

Componenti Pneumatici

Raccordo Femmina a T

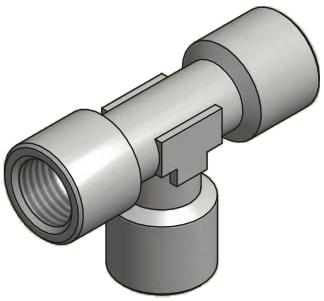

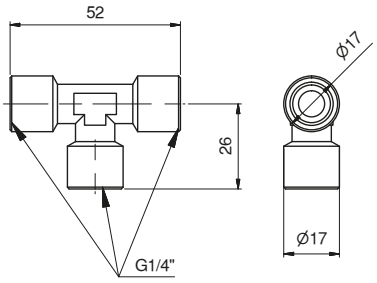

CODICE	MATERIALE	FINITURA
AC.COMP.042	Acciaio	zincato

Componenti Pneumatici

Raccordo Maschio/Femmina a L

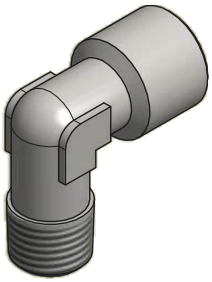

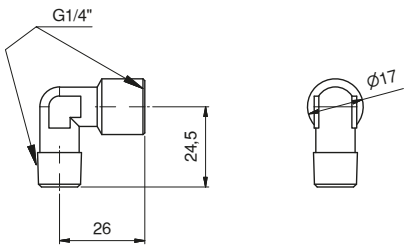

CODICE	MATERIALE	FINITURA
AC.COMP.043	Acciaio	zincato

MATERIALE ELETTRICO E PNEUMATICO

Componenti Pneumatici

Tappo per Raccordo

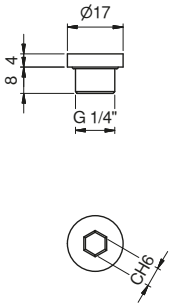

CODICE	MATERIALE	FINITURA
AC.COMP.049	Acciaio	zincato

Componenti Pneumatici

Tubo Rilsan Flessibile D8X10

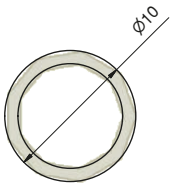

CODICE	LUNGHEZZA mm	MATERIALE	FINITURA
AC.COMP.046	100000	PVC	trasparente

Componenti Pneumatici

Raccordo Intermedio a L R4

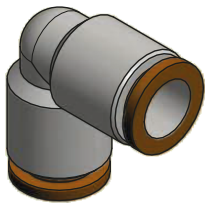

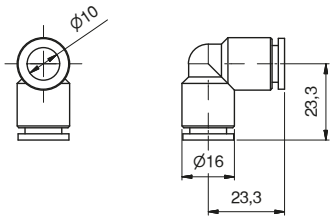

CODICE	MATERIALE	FINITURA
AC.COMP.044	Acciaio	zincato

Componenti Pneumatici

Raccordo Maschio Cil R1

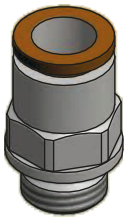

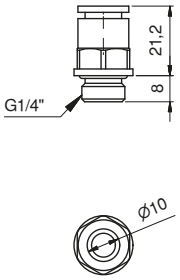

CODICE	MATERIALE	FINITURA
AC.COMP.045	Acciaio	zincato

MATERIALE ELETTRICO E PNEUMATICO

Cassettiera

Cassetto Singolo

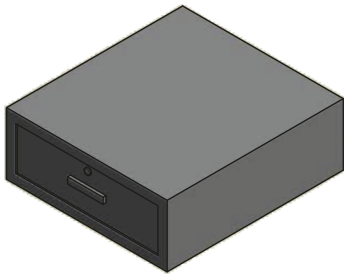

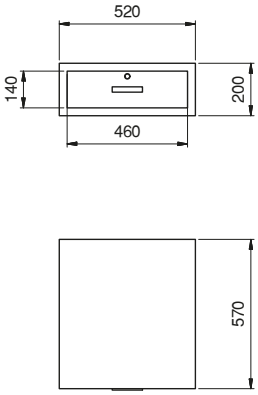

CODICE	MATERIALE	FINITURA
AC.CASS.001	Acciaio	grigio

Cassettiera

Cassetto Doppio

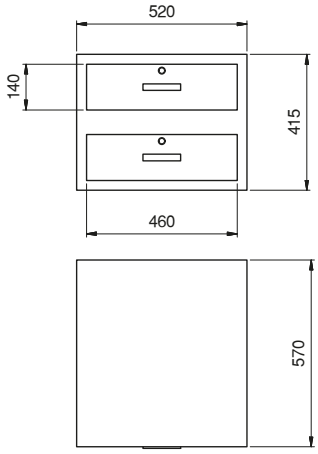

CODICE	MATERIALE	FINITURA
AC.CASS.002	Acciaio	grigio

Cassettiera

Cassetto Triplo

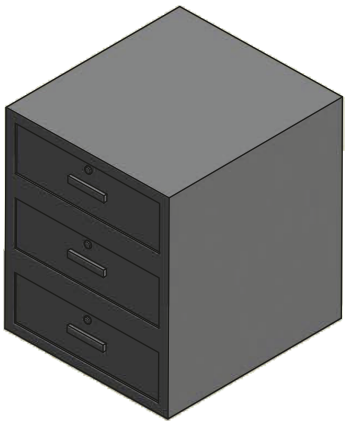

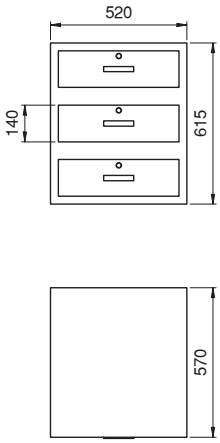

CODICE	MATERIALE	FINITURA
AC.CASS.003	Acciaio	grigio

Cassettiera

Cassetto Piccolo

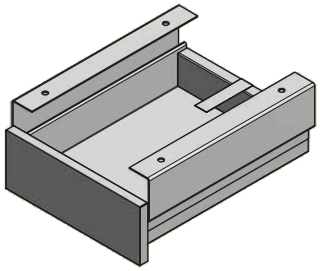

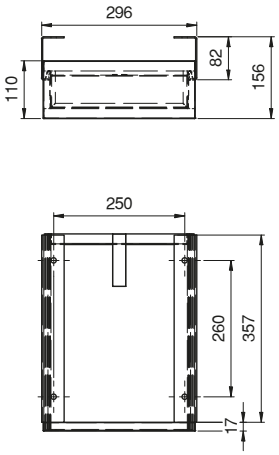

CODICE	MATERIALE	FINITURA
AC.CASS.004	Acciaio	Beige